abber

ЕДИНЫЙ ДОКУМЕНТ ИЗДЕЛИЯ

ДУШЕВОЙ ПОДДОН ABBER ИЗ ИСКУССТВЕННОГО КАМНЯ

- Технический паспорт
- Инструкция по монтажу и эксплуатации
- Гарантийный талон

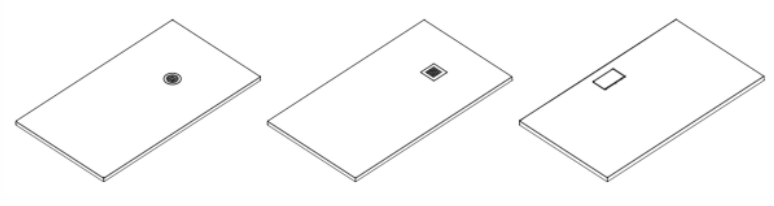

Уважаемые пользователи! Благодарим вас за доверие к продукции компании Abber.
При покупке наших изделий, пожалуйста, внимательно прочитайте данное руководство - это поможет вам быстрее разобраться с нашей продукцией.

Инструкция по установке душевого поддона

Перед началом установки:

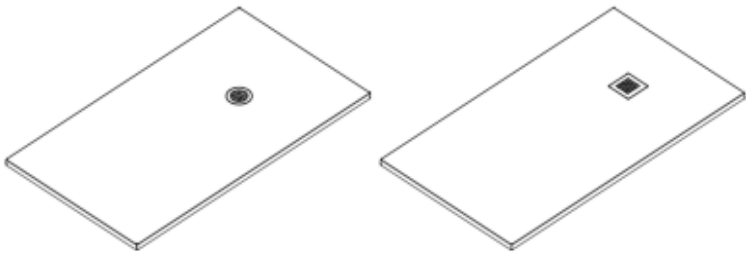

- Убедитесь, что поддон будет установлен на ровной поверхности.
- Убедитесь, что основание для поддона тщательно закреплено.

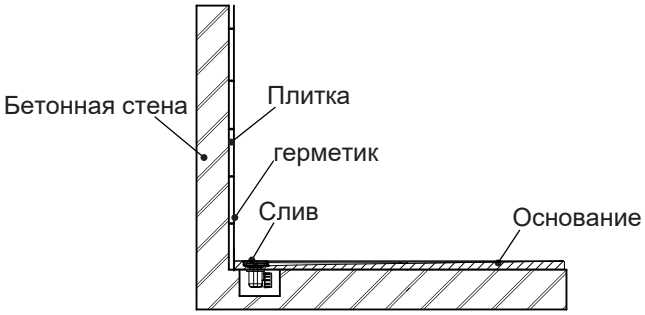

Установка:

1. Подготовьте поддон и необходимый инструмент.
Снимите защитную пленку вокруг отверстия для слива, чтобы обеспечить соединение с выходным патрубком.

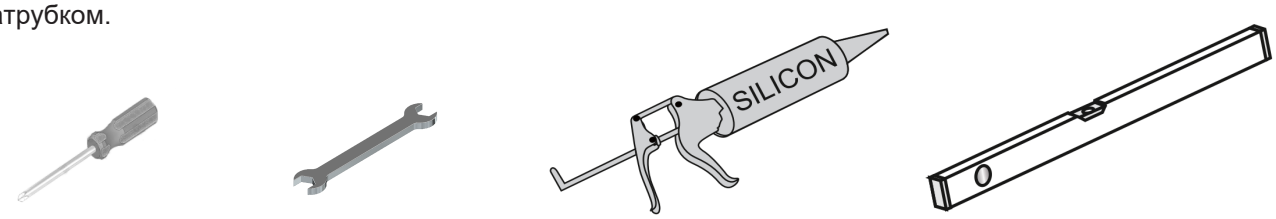

2. Соедините поддон с системой слива

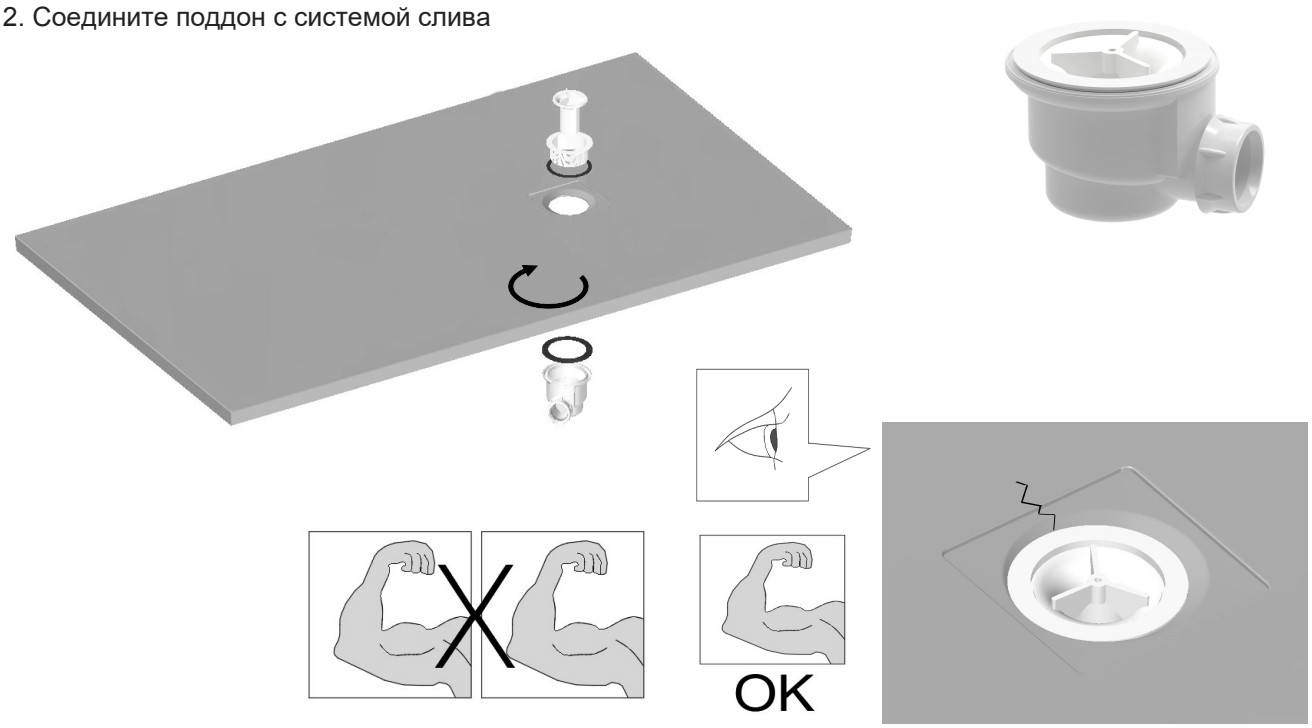

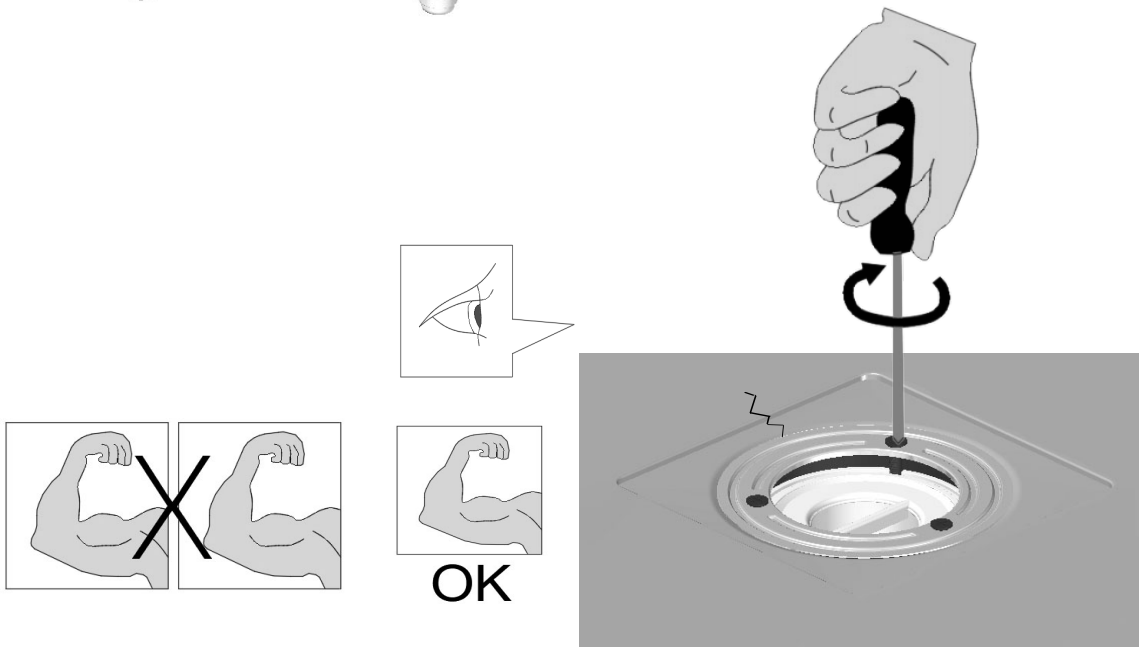

3. Проверьте, что сифон и душевой поддон надёжно собраны, без признаков утечки.

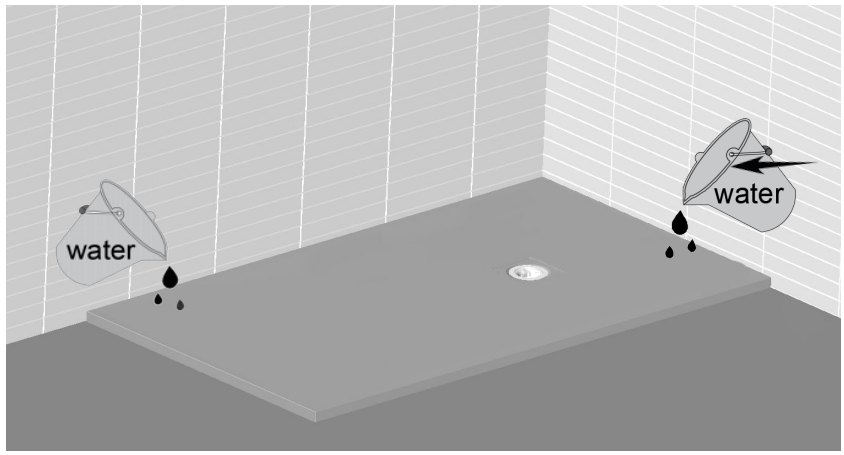

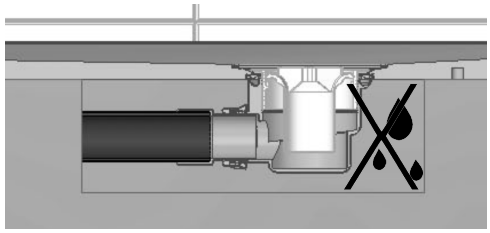

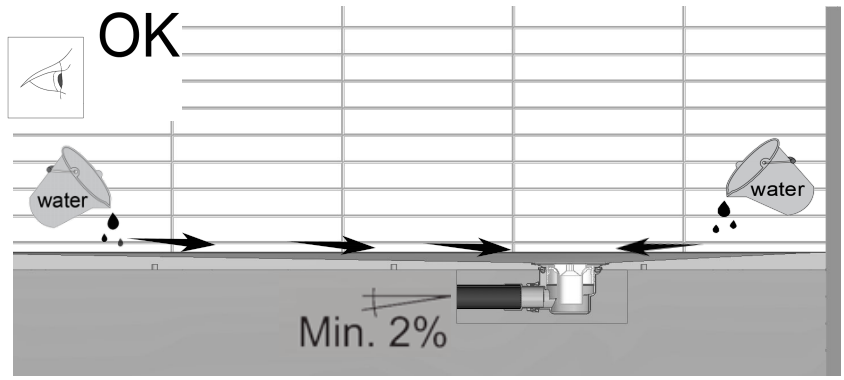

4.Проверьте, что площадка для установки поддона устойчивая, горизонтальная и чистая. Подготовьте нишу для монтажа сливной системы.

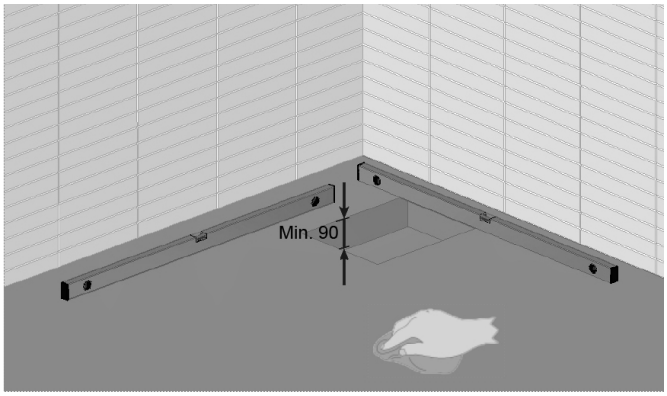

5. Подготовьте стяжку для установки поддона: слой цементной смеси толщиной 15 мм (соотношение песка и цемента — 5:1). Если вы используете водосодержащие клеи, для улучшения адгезии рекомендуется предварительно обработать основание поддона подходящей грунтовкой.

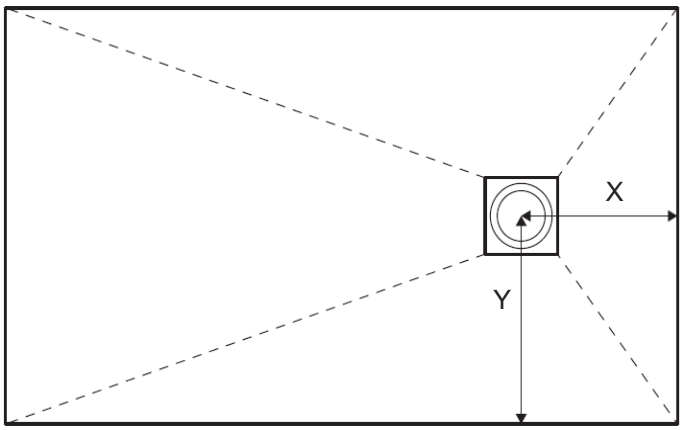

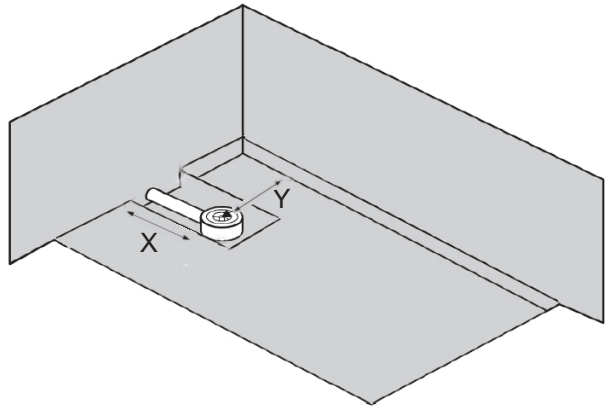

6. Проверьте, что пол ровный, чистый, устойчивый к влаге и надёжно закреплён. Разместите систему слива в нише пола и подсоедините к канализационной трубе.

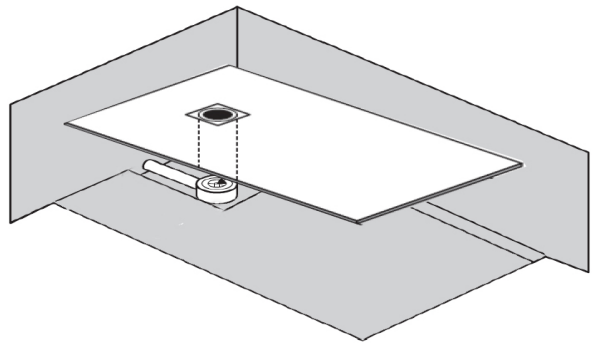

7. Осторожно установите душевой поддон на стяжку так, чтобы сливное отверстие совпало с канализацией. Проверьте, что на уплотнении нет загрязнений. Удостоверьтесь, что поддон ровно лежит по всем четырём верхним краям.

8 . Обработайте силиконовым герметиком с защитой от плесени все стыки между поддоном для душа и стеной, а также между поддоном и полом, и дайте герметику затвердеть в течение 24 часов. Установите душевой поддон со сливной системой.

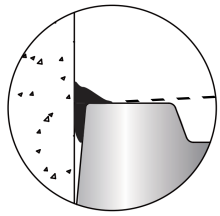

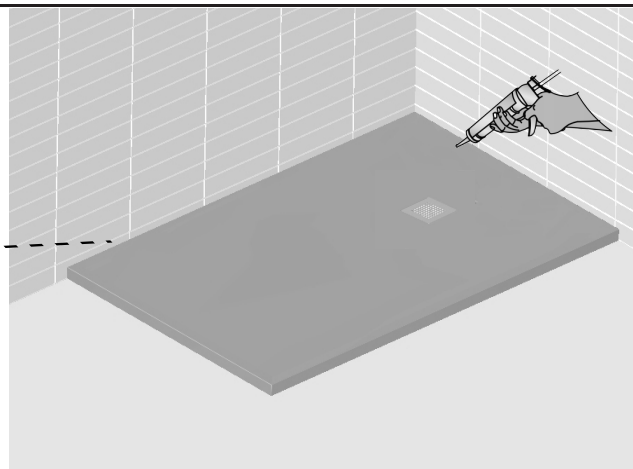

9. Для обычной уборки:
Протирайте поддон для душа водой с мылом, используя для этого мягкую тряпку. Никогда не используйте губку для мытья посуды. Поскольку это обычная ежедневная уборка, рекомендуется проводить ее ежедневно.

Инструкция к сифону

Важно: установка должна быть проведена квалифицированным специалистом.

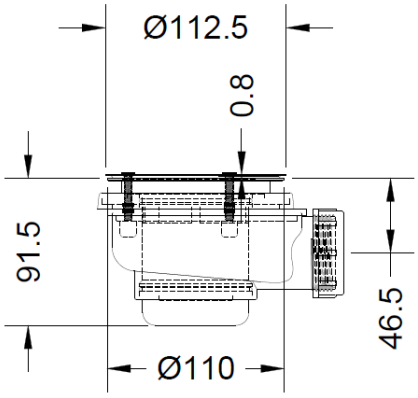

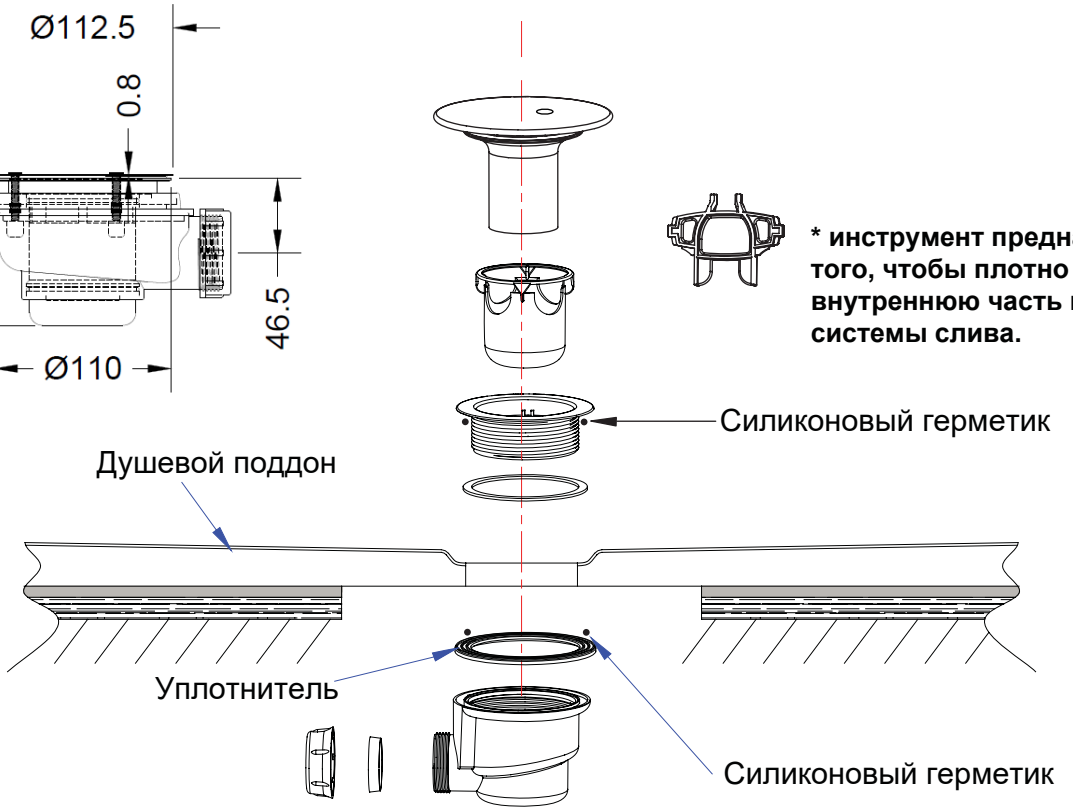

*** инструмент предназначен для того, чтобы плотно соединить внутреннюю часть и корпус системы слива.**

Обслуживание:

- Удалите крышку сливной системы.
- Извлеките внутренний фильтр.
- Очистите его горячей водой с мылом.
- Соберите всё в обратной последовательности.

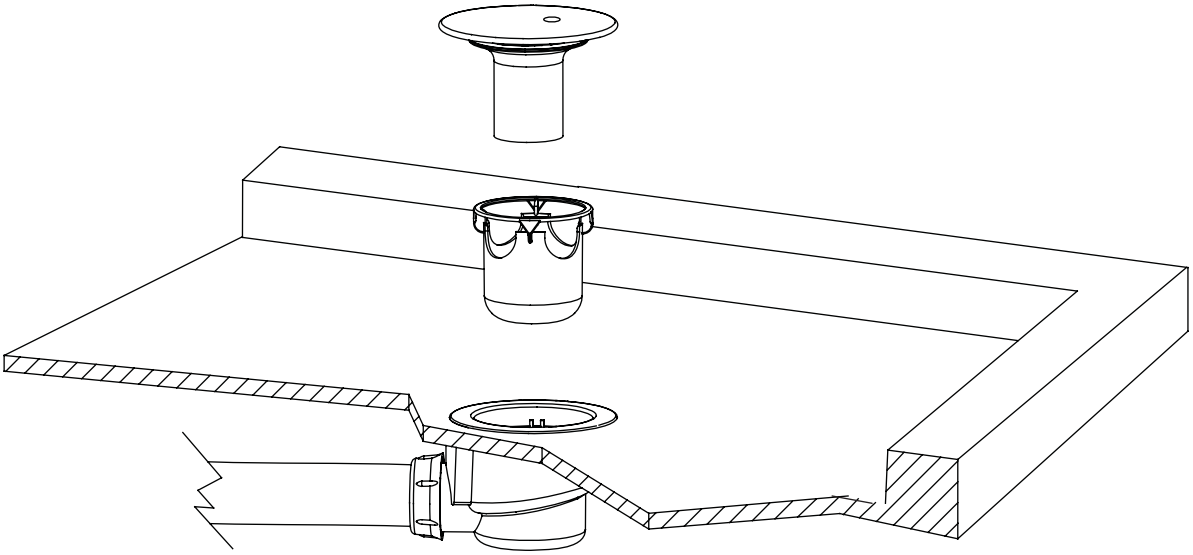

ГАРАНТИЙНОЕ ОБСЛУЖИВАНИЕ

abber

Гарантия, обслуживание и уход
Изготовитель гарантирует исправную работу изделия с момента покупки и обязуется по своему усмотрению отремонтировать или заменить неисправный товар в течение гарантийного срока. Регулярно мойте поверхность водой и вытирайте мягкой тканью. Допускается применение следующих очистителей: мягкий жидкий очиститель и полирующие жидкости без абразивов.

Гарантийные сроки:
Ванны
Акриловые ванны: 10 лет
Каменные ванны: 10 лет
Прозрачные ванны: 5 лет
Комплектующие для ванн: 1 год
Душевые ограждения
Душевые ограждения: 5 лет (стекло и профиль)
Комплектующие для душевых ограждений: 1 год
Керамика
Керамические изделия (унитазы, биде и раковины): 10 лет
Арматура: 1 год
Сиденье: 1 год
Инсталляции
Инсталляционные системы: 10 лет
Клавиши для инсталляций: 1 год
Комплектующие для инсталляций: 1 год
Мебель для ванной комнаты
Мебель для ванной комнаты: 2 года
Зеркала: 2 года
Смесители и душевые системы
Смесители и душевые системы: 5 лет
Комплектующие для смесителей и душевых систем: 1 год
Поддоны
Поддоны: 10 лет
Душевые лотки: 5 лет
Полотенцесушители
Полотенцесушители: 2 года, 1 год для электронных компонентов
Аксессуары и комплектующие
Аксессуары: 1 год
Донные клапаны: 1 год
Сифоны: 1 год
В гарантийном ремонте может быть отказано в случае:
- механических повреждений комплектующих деталей
- неправильного монтажа и эксплуатации
- ремонта и замены деталей посторонними лицами
- загрязнения инородными предметами, ржавчиной, образованием известкового налета
- при естественном износе деталей (уплотнители, декоративные накладки, аэраторы)

Артикул _____
Наименование товара _____
Дата продажи _____
Продавец _____

Претензий по комплектации и внешнему виду товара не имею
подпись покупателя_____

Адрес стационарного сервисного центра ABBER ООО Сантехмарк 197375, Санкт-Петербург, ул. Маршала Новикова, 28Я 108811, Москва, Бизнес-Парк «Румянцево», корпус А, подъезд 4, офис 502-А, 5-ый этаж Телефоны: 8 (812) 677-71-28 • 8-911-925-54-31 • 8-916-552-03-92

abber

Москва
108811, г. Москва, Бизнес-Парк «Румянцево», корпус А, подъезд 4, офис 502-А, 5-ый этаж
+7 (495) 240-55-50
+7 (916) 557-55-50
gemy@specialist-ltd.ru

Новосибирск
630039, г. Новосибирск, ул. Панфиловцев, д 58/1а
+7 (963) 323-64-21
+7 (965) 065-51-15
sibir@specialist-ltd.ru

Санкт-Петербург
197375, Санкт-Петербург, ул. Маршала Новикова, 28Я
+7 (812) 677-41-64,
+7 964 362-65-66,
+7 911 733-67-36,
+7 921 807-54-80
info@specialist-ltd.ru

Казахстан
010000, Астана, ул. Кирей Жанибек хандар 18 НІ1-2, Помещение 8, Офис «Рим»
+7 705 555-90-15
info@abber-gemy.kz

Краснодар
350059, г. Краснодар, ул. Восточный Обход 18, 2й этаж
+7 963 323-39-52
+7 963 318-66-43
krasnodar@specialist-ltd.ru

gemy-russia.ru

specialist-ltd.ru

t.me-abber_russia

vk.com-abber.russia